Herrajes y Accesorios

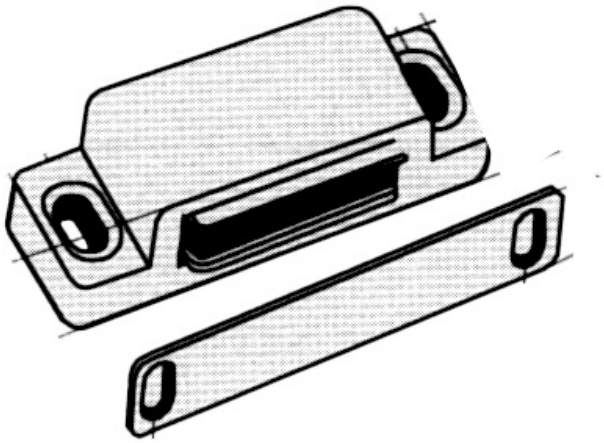

Cierre magnético cromado brillo

Características

Ref. AC.1541
Cierre magnético cromado brillo, reforzado, 46,5 x 15mm

Variantes

Ref. AC.1541	**1,70**